Doppelrückschlagklappe Typ DDC
DN050-600

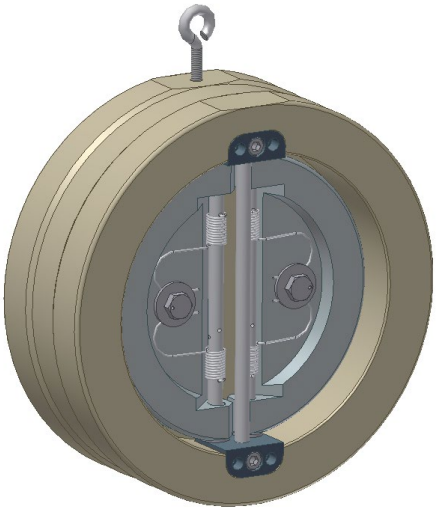

Bezeichnung	Werkstoff
Gehäuse	s.Tabelle
Klappenscheibe	s.Tabelle
Schliessfeder	1.4401
Anschlagwelle	1.4404
Führungswelle	1.4404
Zentrierring	1.4301

Technische Daten
Einbau mit Dichtung zwischen Flansche nach DIN EN 1092-1, PN10-16
Empohlene Dichtung:
- Spiraldichtung nach EN 1514-2 bzw. ASME B16.20
- Flachdichtung nach EN 1514-1 bzw. ASME B16.21

Anwendungsdruck max. PN40
Einsatzgrenzen nach DIN EN 1092-1
Dichtheit nach DIN EN 12266-1, Leckrate G (Dichtung M, T) bzw. Leckrate A (Dichtung E, P, V)

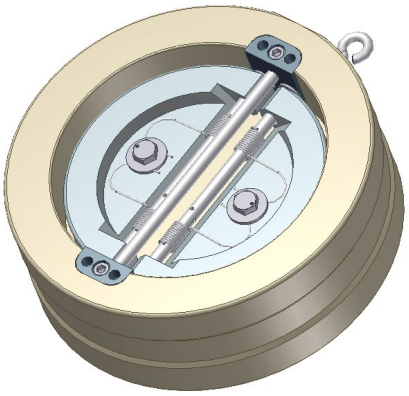

Verwendung
Für Flüssigkeiten, Gase und Dämpfe in allen verfahrenstechnischen Prozessen

Merkmale
- Zentrierung durch Aussendurchmesser des Gehäuses bzw. Zentrierring (vgl. „Sonderausführungen")
- Exzentrische Klappenscheibe für grosse Öffnungswinkel und geringe Druckverluste
- Die Wellen sind innenliegend befestigt: das Gehäuse bzw. das drucktragende Bauteil weist keine Bohrung auf!
- Die Konstruktion der Schliessfedern verhindert ein gegenseitiges Beeinflussen der Klappenhälften
- Überdurchschnittliche Lebensdauer der Schliessfedern dank langem Federkörper

Sonderausführungen
Einbau zwischen Flansche nach DIN EN 1092-1, PN25-40 und ANSI B16.5 CL.150-300 mit Zentrierring gemäss nachfolgender Seite

Bezeichnung: **DDC- 6 4 6 4 - E - 1 5 0**
DDC- ❑❑ - ❑❑ - ❑ - ❑❑❑ → DN050 - 600

Gehäuse			Klappenhälften			Dichtung		
Werkstoff	Nr.	Code	Werkstoff	Nr.	Code	Werkstoff	Temperatur	Code
Edelstahl	1.4301	11	Edelstahl	1.4301	11	EPDM	-50 bis 130°C	E
Stahl	1.0577	27	Stahl	1.0577	27	NBR	-30 bis 120°C	P
Austenit	1.4404	64	Austenit	1.4404	64	VITON	-20 bis 200°C	V
						PTFE	-196 bis 200°C	T
						Ohne	-196 bis 300°C	M
						Werkstoff, Druck und Medium abhängig		

Änderungen vorbehalten

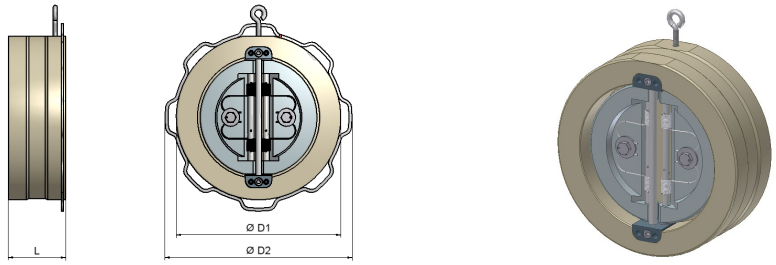

DN (mm)	**050**	**065**	**080**	**100**	**125**	**150**	**200**	**250**	**300**	**350**	**400**	**450**	**500**	**600**
DN (zoll)	2"	2 ½"	3"	4"	5"	6"	8"	10"	12"	14"	16"	18"	20"	24"
L	43	46	64	64	70	76	89	114	114	127	140	152	152	178
Ø D1,PN10	107	127	142	162	192	218	273	328	378	438	489	539	594	695
Ø D1,PN16	107	127	142	162	192	218	273	328	378	444	495	555	617	731
Ø D1,D2,PN25	107	127	142	170	192	226	283	338	400	457	514	564	624	731
Ø D1,D2,PN40	107	127	142	170	192	226	290	352	417	474	546	571	628	747
Ø D1,D2,ANSI150	101	120	133	170	192	218	273	338	400	447	511	546	603	714
Ø D1,D2,ANSI300	107	127	142	177	212	247	304	352	417	482	536	593	650	771
Gewicht (Kg)	2.4	3.6	5.7	7.4	10.7	15.2	28.2	51	66	95	132	178	200	270

Bei den blau markierten Druckstufen muss ein Zentrierring verwendet werden (vgl. Mehrpreise auf entsprechender Preisliste)
D2 steht für den Aussendurchmesser des Zentrierringes.

Öffnungsdrücke (mbar)

DN (mm)	**050**	**065**	**080**	**100**	**125**	**150**	**200**	**250**	**300**	**350**	**400**	**450**	**500**	**600**
DN (zoll)	2"	2 ½"	3"	4"	5"	6"	8"	10"	12"	14"	16"	18"	20"	24"
p_A ↑	17	15	15	14	14	17	19	21	22	24	26	29	30	32
p_A →	5	5	5	5	5	5	5	5	5	5	5	5	5	5
p_A ↓	Für diese Strömungsrichtung nicht geeignet													
Kv-Wert m3/h	35	66	120	208	368	580	1180	1975	3120	5350	825	1055	14500	24000

Druckverlustdiagramm
Druckverlustdiagramm für Wasser 20°C bei geöffnetem Ventil und waagrechtem Durchfluss.
Zum Bestimmen der Druckverluste für andere Medien ist der äquivalente Wasservolumenstrom zu berechnen.

$$\dot{V}w = \dot{v}\sqrt{\frac{\rho}{1000}}$$
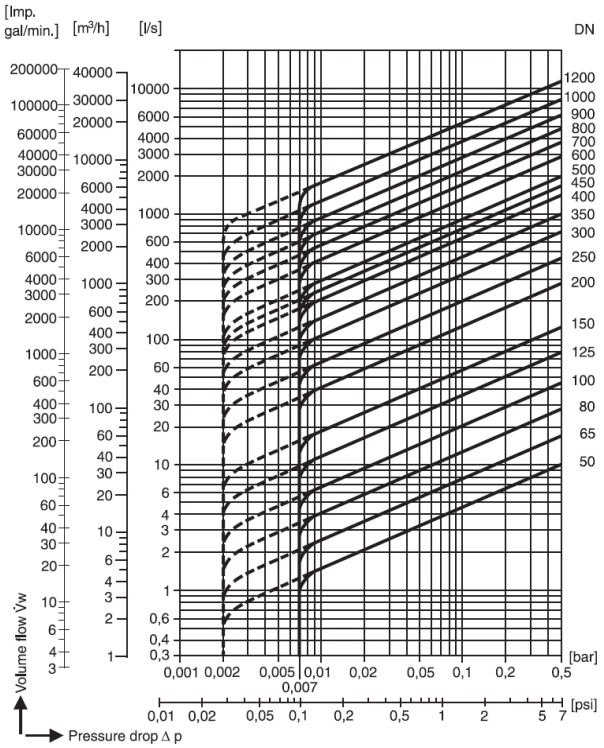
$\dot{V}w$ = äquivalenter Wasservolumenstrom in m3/h
ρ = Dichte des Mediums in kg/m3
$\dot{v}$ = Volumenstrom des Mediums in m3/h (Betriebszustand)